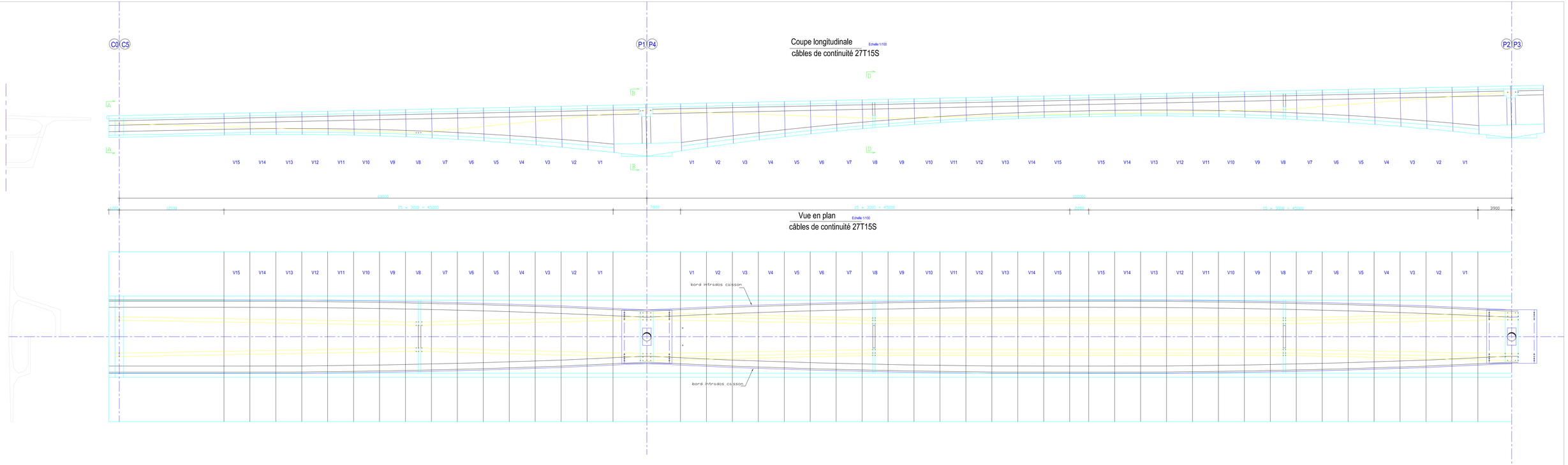

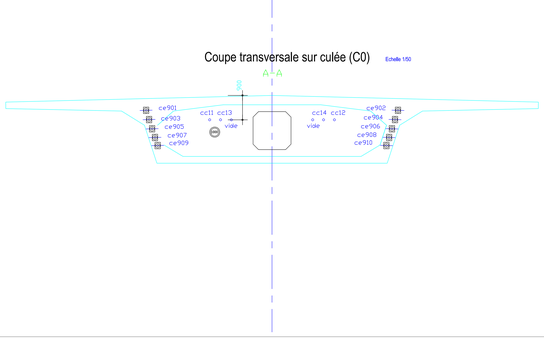

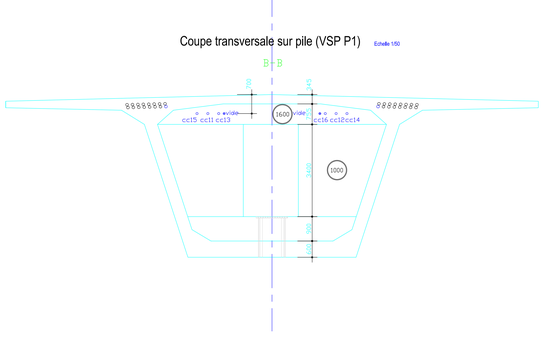

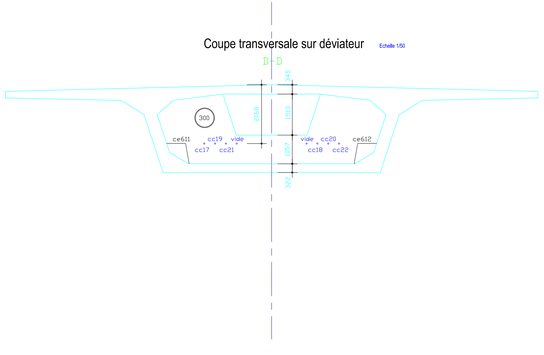

Maître d'Ouvrage
DRE Auvergne / Service Maîtrise d'ouvrage

DRE Auvergne / SMO
7 rue Léo Lagrange
63033 Clermont Ferrand

Approuvé par
le maître d'ouvrage

RN 88
Contournement du PUY EN VELAY
Opération n° 03 Q 43 A

VIADUC DE TAULHAC

Dossier de consultation
des opérateurs économiques

Solution béton précontraint

2-3.3.3a - Schéma de câblage
câbles de continuité (travées de rives)

Maître d'Oeuvre
DIR Massif Central / Service Ingénierie Routière du Puy

DIR MC / SIR
18 rue Jean Dalvalle
43000 Le Puy en Velay

Etabli et présenté par
le maître d'oeuvre

Date :