Liberté • Égalité • Fraternité
RÉPUBLIQUE FRANÇAISE
Ministère de l'Ecologie, de l'Energie, du Développement durable et de la Mer

Maître d'Ouvrage
DRE Auvergne / Service Maîtrise d'ouvrage

DRE Auvergne / SMO
7 rue Léo Lagrange
63033 Clermont Ferrand

Approuvé par le maître d'ouvrage

RN 88
Contournement du PUY EN VELAY
Opération n° 03 Q 43 A

VIADUC DE TAULHAC

Dossier de consultation des opérateurs économiques

Solution mixte

1-2.2.6 - Plan de coffrage de la culée C5

Maître d'Oeuvre
DIR Massif Central / Service Ingénierie Routière du Puy

DIR MC / SIR
18 rue Jean Solvain
43000 Le Puy en Velay

Etabli et présenté par le maître d'oeuvre

Date :

Echelle : 1/50

Coupe C-C / 1/2 élévation face avant

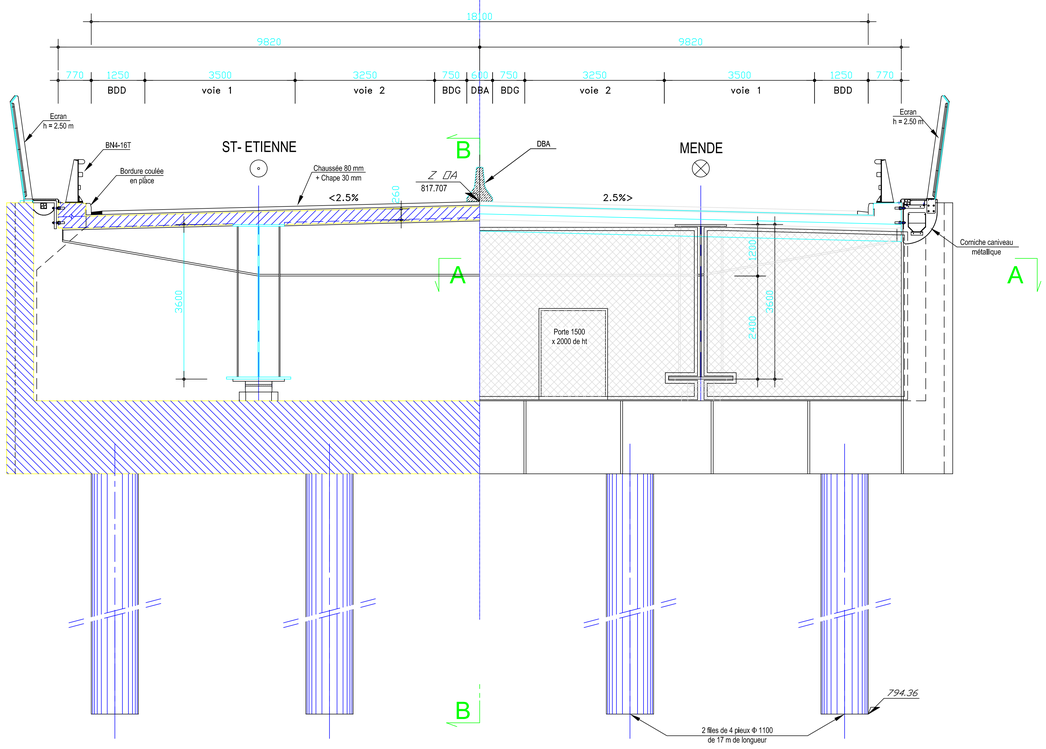

Coupe B-B

Mende >

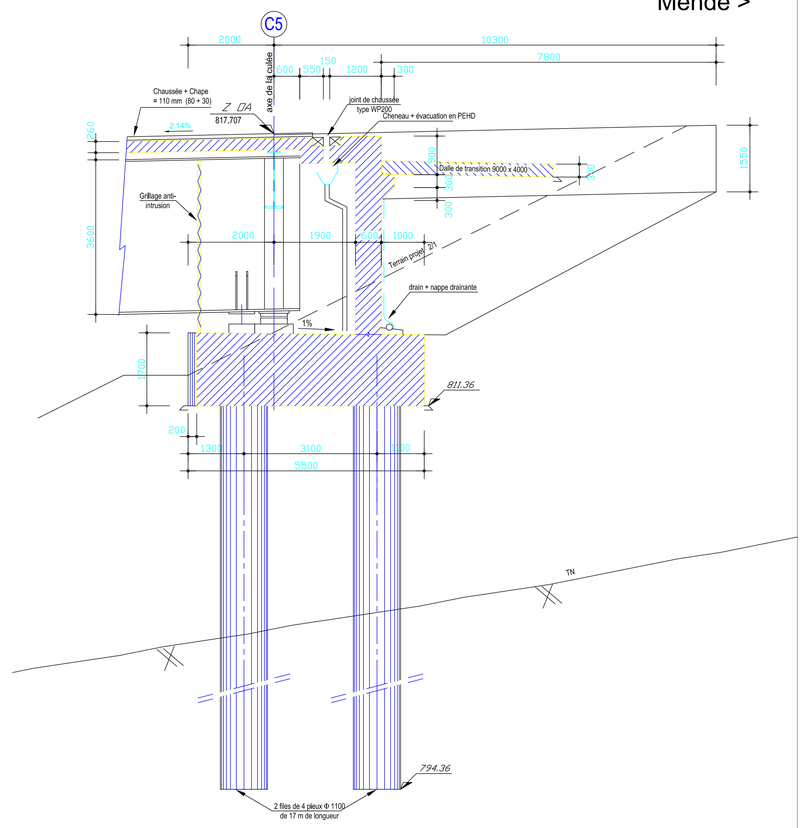

Coupe D-D

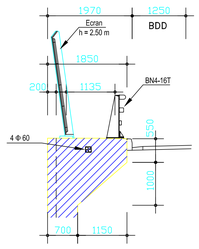

Coupe E-E

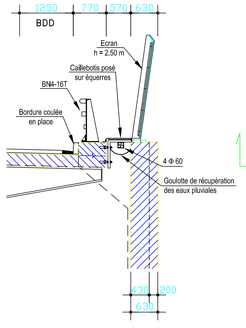

1/2 Vue en plan (chaussée enlevée)

Echelle : 1/50

Coupe A-A

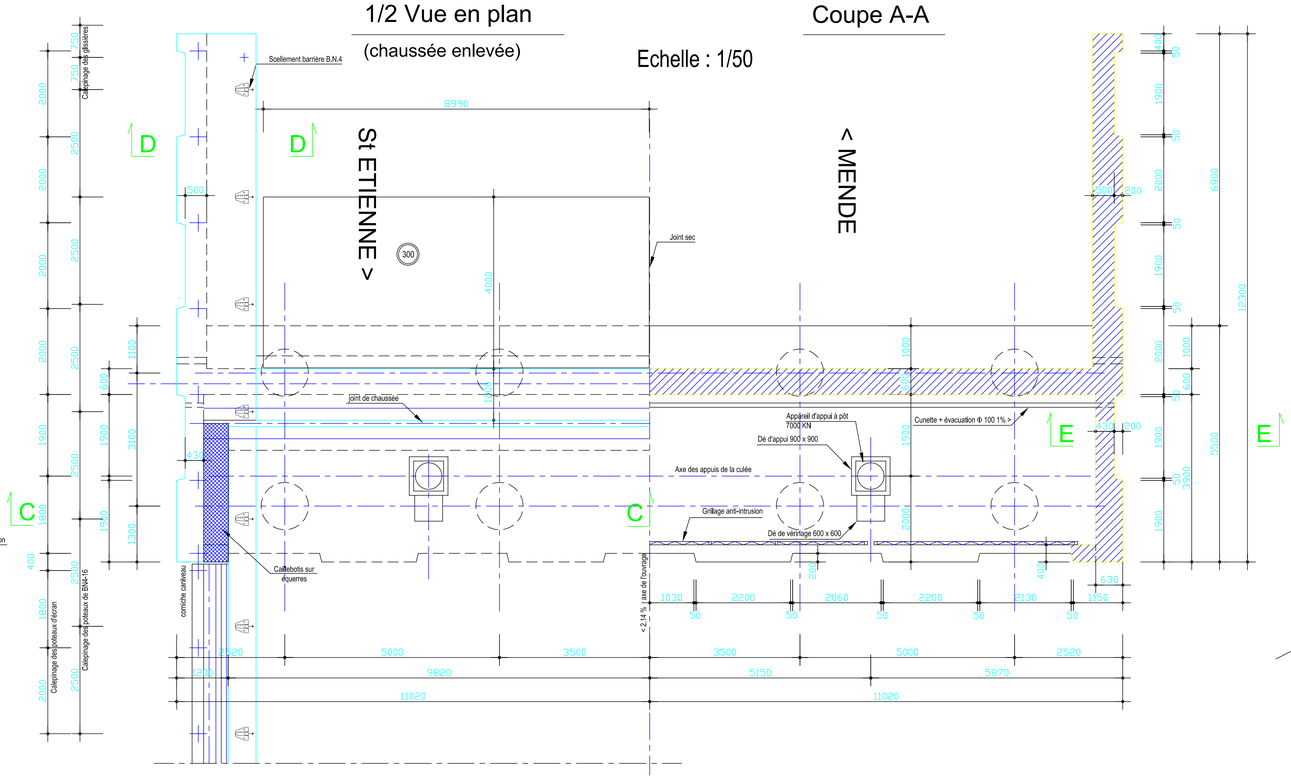

Vue de coté (sans corniche)
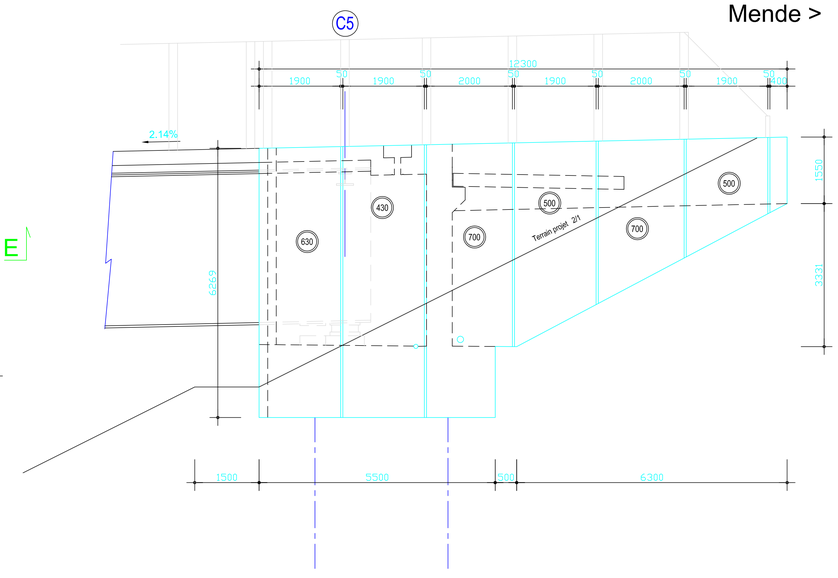
Mende >